LAROSE
GUYON

CÉLESTE LARGE

Celeste Collection

LAROSE GUYON

CÉLESTE LARGE

–

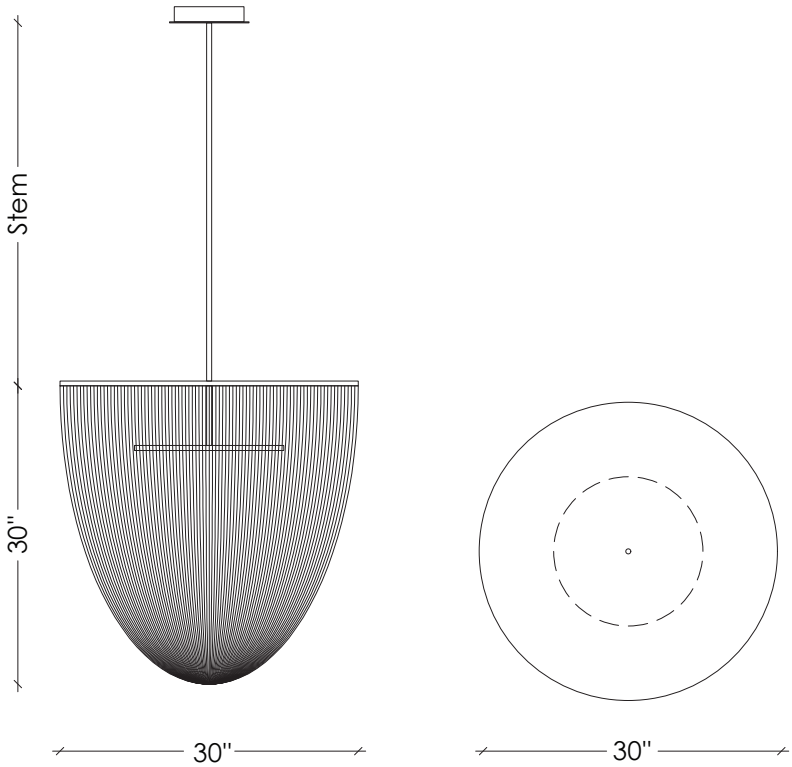

DIMENSIONS
30” x 30” x 30“ H / 25 lb

FINISHES / FINIS

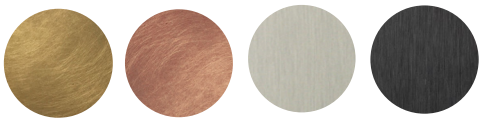

Aged Brass *Laiton Antique* | Aged Copper *Cuivre Antique* | Satin Nickel *Nickel Satiné* | Satin Black *Noir Satiné*

STEM / TIGE
Standard Lenghts / *Longueurs standard*
12”, 18”, 24” or 36”
Up-charge applies for additional lengths
Frais additionnels pour les longueurs supplémentaires

c UL us LISTED

LEAD TIME / DÉLAIS
10 - 12 weeks / *10 - 12 semaines*

LED SOURCE
3000K - 2 376 Lumens - 61.9 W
Dimmable driver / *Transformateur dimmable*

COMPATIBLE DIMMER (Not included)
Lutron Diva DVCL-153P
or equivalent /*ou équivalent*

+1 450.583.5335
www.laroseguyon.com
info@laroseguyon.com
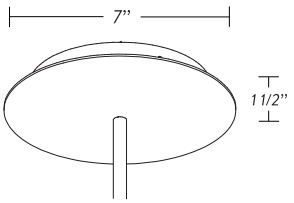
STANDARD CANOPY 7 ”
Driver in the canopy
Transformateur à l’intérieur de la canopé